emtechnik
simply better

示例說明

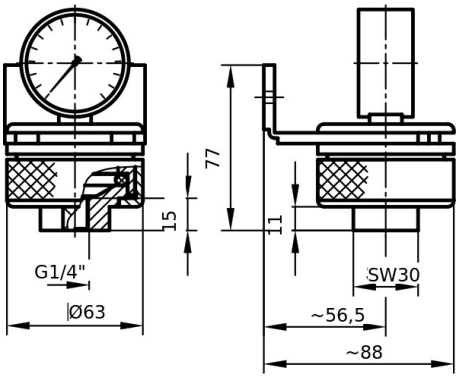

單位測量以毫米（mm）; 示例說明

3D100FG1404PVFK

隔膜儀表護罩（3D系列），附帶壓力表和母G-螺紋

技術資料

聯接方法	G1/4"
壓力	0-4bar
材料壓力表	塑料
本體	聚偏二氟乙烯（PVDF）
O型環	四氟乙烯橡膠（FFKM）
過濾濾芯	TFM-1700
接頭材質	聚偏二氟乙烯（PVDF）
對管接頭螺帽	聚偏二氟乙烯（PVDF）
壓力等級	PN10
最高耐熱溫度	140°C

從額定壓力等級（20°C）開始，准許的壓力會隨著介質溫度升高而降低。