emtechnik
simply better

示例說明

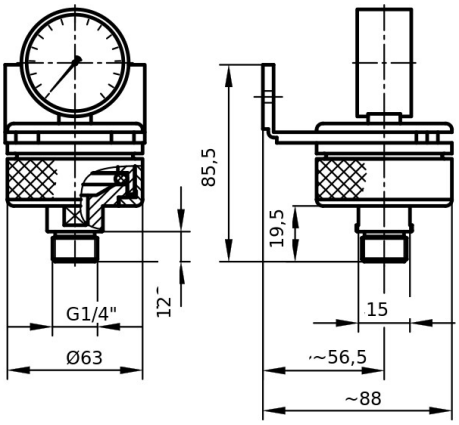

單位測量以毫米（mm）; 示例說明

3D100MG1402PVEP

附帶壓力表的隔膜儀表護罩（3D系列），附帶公G-螺紋

技術資料

聯接方法	G1/4"
壓力	0-2.5bar
材料壓力表	塑料
本體	聚偏二氟乙烯（PVDF）
O型環	三元乙丙烯（EPDM）
過濾濾芯	聚四氟乙烯（TFM-1700）
接頭材質	聚偏二氟乙烯（PVDF）
對管接頭螺帽	聚偏二氟乙烯（PVDF）
壓力等級	PN10
最高耐熱溫度	140°C

從額定壓力等級（20°C）開始，准許的壓力會隨著介質溫度升高而降低。